GO VISION STORE

ISTRUZIONI PER L'INSTALLAZIONE

Supporto da scrivania per microfono con braccio a molla regolabile

140-1592

1kg (2.2lbs) RATED

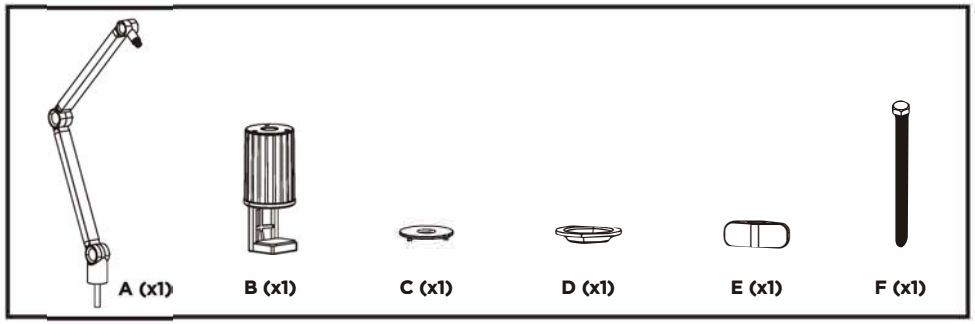

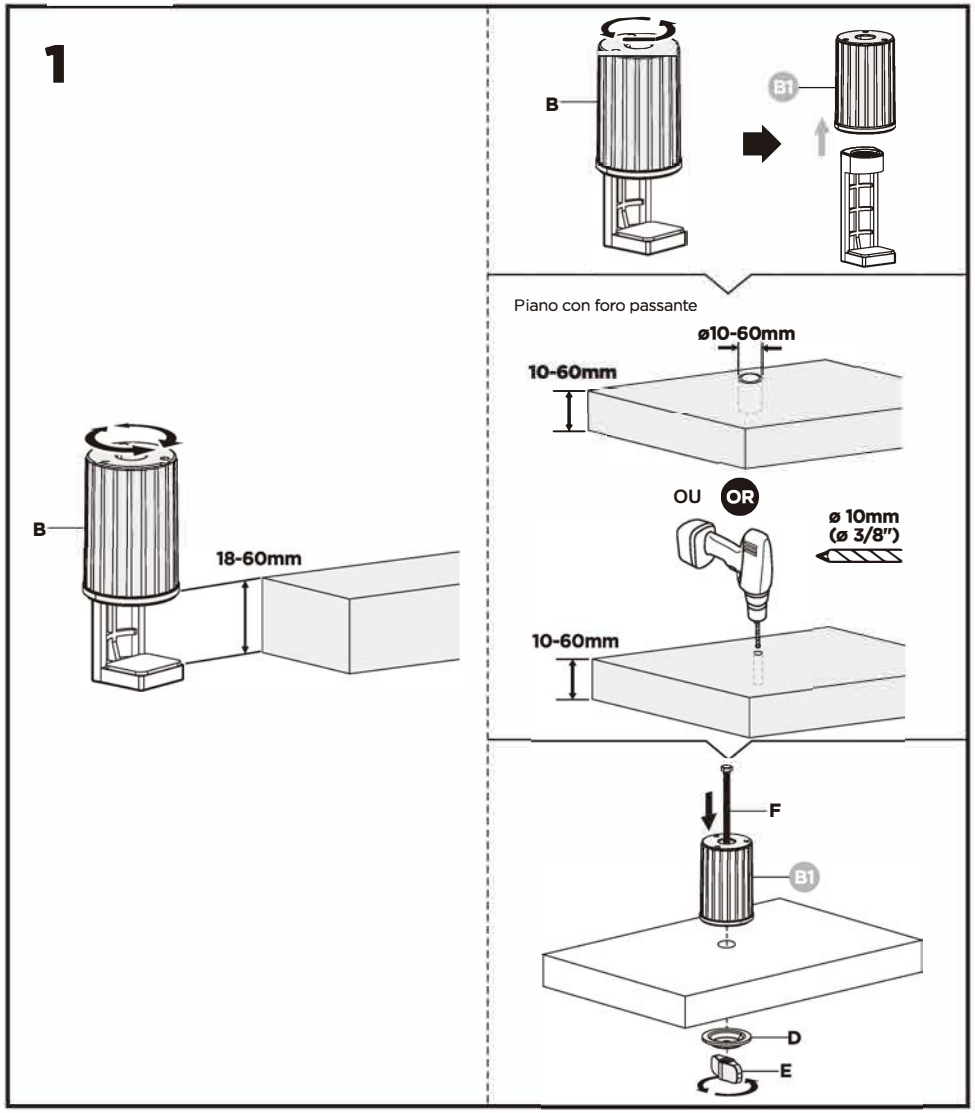

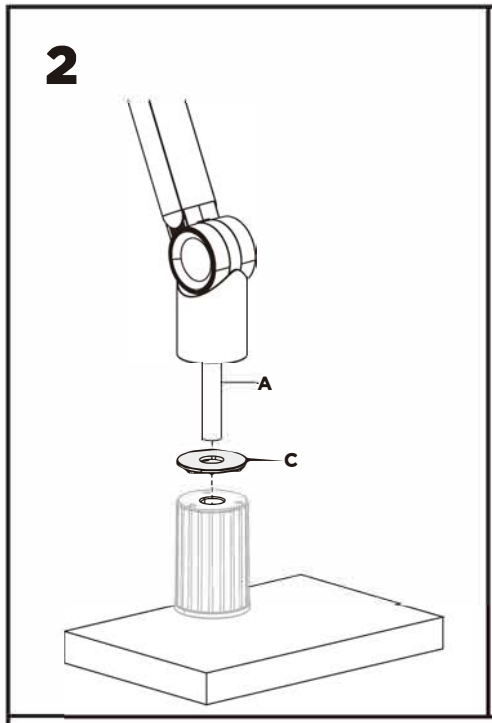

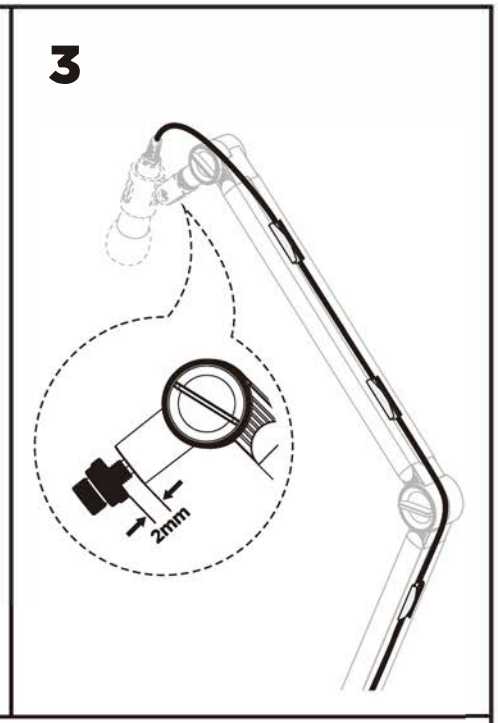

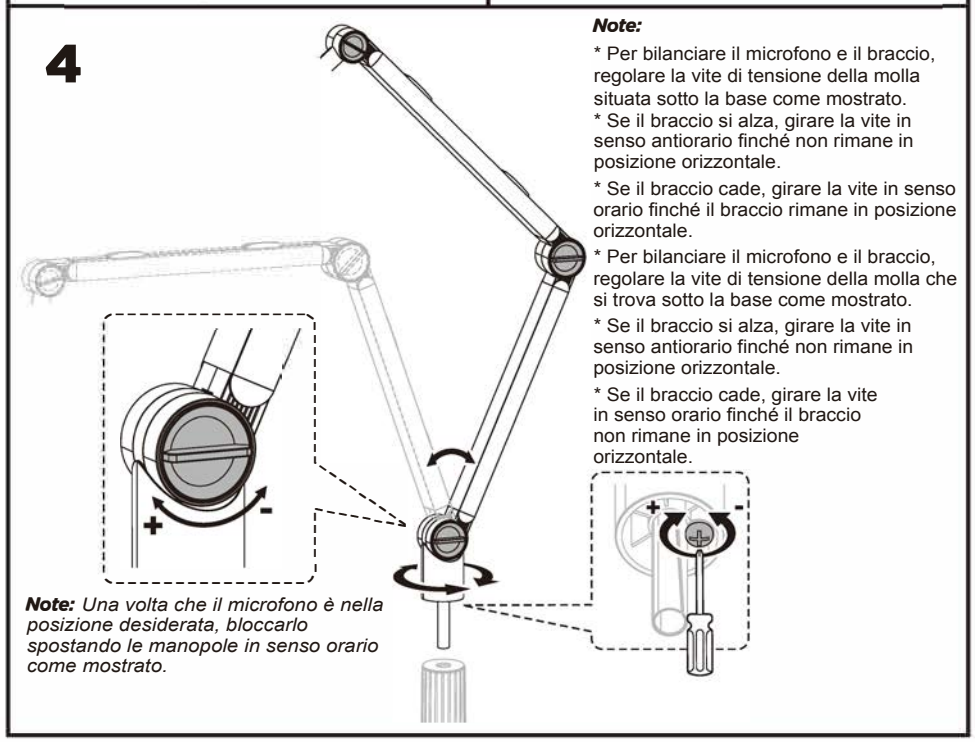

Note: *Una volta che il microfono è nella posizione desiderata, bloccarlo spostando le manopole in senso orario come mostrato.*

Note:

* Per bilanciare il microfono e il braccio, regolare la vite di tensione della molla situata sotto la base come mostrato.
* Se il braccio si alza, girare la vite in senso antiorario finché non rimane in posizione orizzontale.
* Se il braccio cade, girare la vite in senso orario finché il braccio rimane in posizione orizzontale.
* Per bilanciare il microfono e il braccio, regolare la vite di tensione della molla che si trova sotto la base come mostrato.
* Se il braccio si alza, girare la vite in senso antiorario finché non rimane in posizione orizzontale.
* Se il braccio cade, girare la vite in senso orario finché il braccio non rimane in posizione orizzontale.